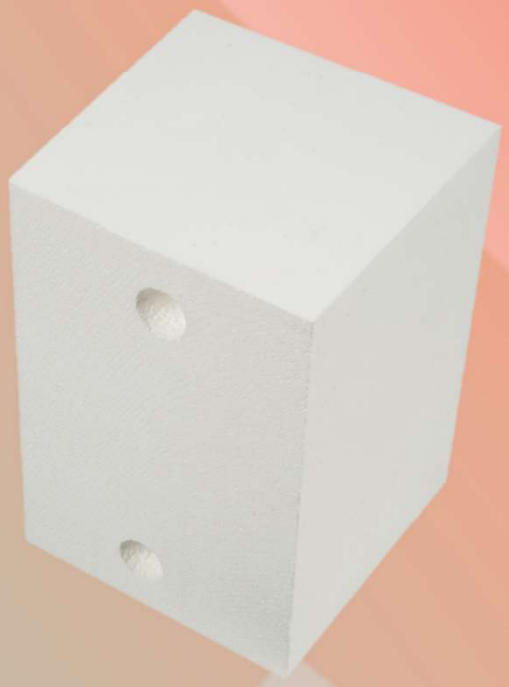

BLOK®

Garde-Corps

Documentation Technique

Descriptif

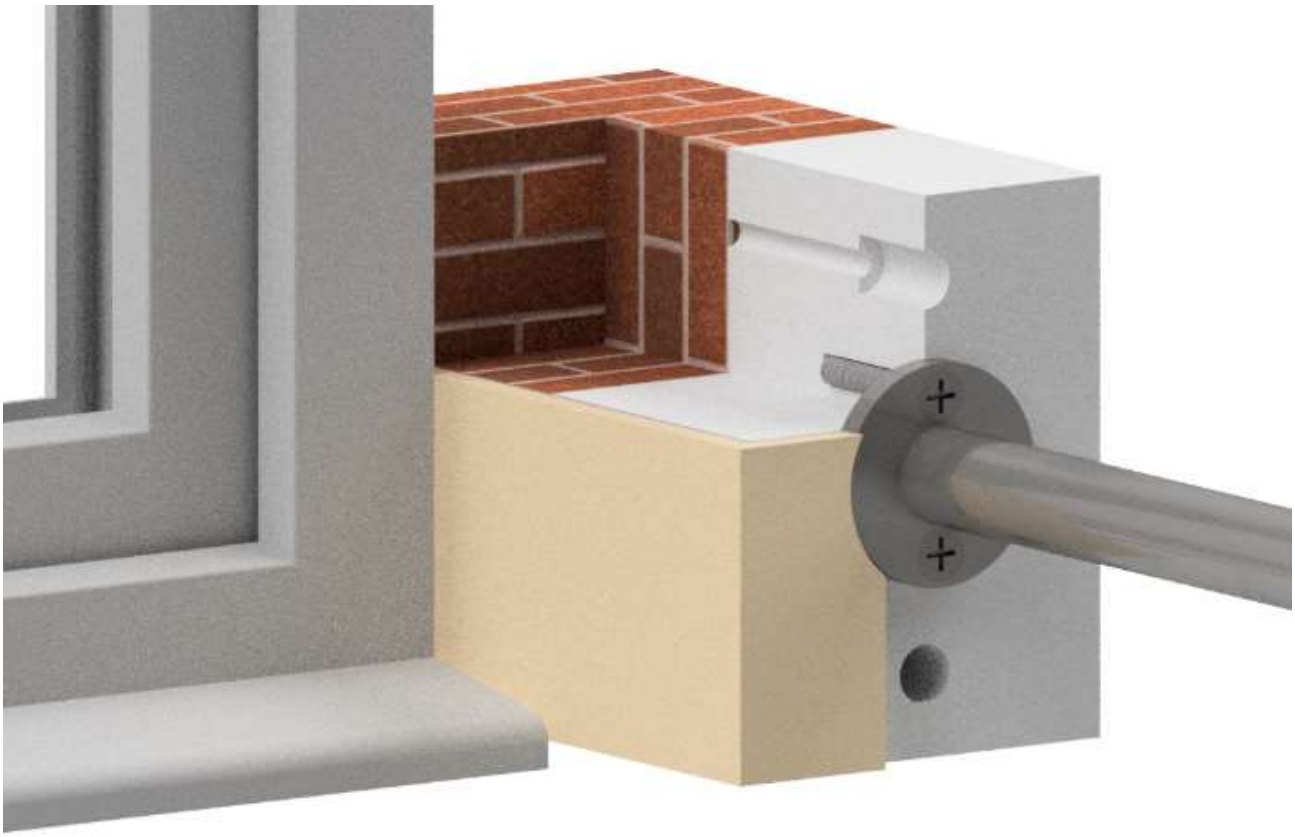

Le **Blok Garde-Corps** est un produit conçu pour la reprise des garde-corps dans l'Isolation Thermique Extérieure (ITE).

Il est composé de polystyrène haute densité à 200kg/m^3 matériau isolant et résistant mécaniquement permettant de supprimer les ponts thermiques.
Ce Blok est très facile à mettre en œuvre par collage et fixations mécaniques fournis avec le Blok.

Une fois le mur enduit, le Blok permet une fixation rapide et efficace d'un garde-corps pour une fixation en tunnel ou en tableau.

Il vous fera gagner un temps précieux pour un tarif compétitif.

La société Arktic propose également à la vente toute une gamme de Blok permettant la reprise de charges de tous les accessoires sur votre façade.

Fiche Technique

Propriétés physiques		Unité	Valeur
Dimensions	Longeur	mm	200
	Largeur		150
	Épaisseur		Épaisseur ITE
Masse volumique		kg/m³	200
Coefficient de conductivité thermique		W/(m.K)	0,046
Composition		Polystyrène haute densité	

Propriétés Mécaniques [3)]		Norme d'essais	Valeur (MPa)
Contrainte en compression à 10% de déformation		NF EN 826	2,83
Module de Young (E)		NF EN 826	60,65
Résistance à la flexion		NF EN 12089	2,41
Résistance au cisaillement		-	2,08
Résistance en traction		-	1,66
Paramètre d'arrachement de vis en traction		NF EN 13446	4,8
Force maximale d'arrachement de vis en cisaillement		-	430,11 N
Paramètre d'arrachement de gond en traction	Gond à tire-fond	-	4,21
	Gond Parpaing	-	3,09
Force maximale d'arrachement de gond en cisaillement	Gond à tire-fond	-	1,64 kN
	Gond Parpaing	-	2,85 kN
Résistance en arrachement de colle en traction		-	0,88
Résistance en arrachement de colle en cisaillement		-	>1,66

Tutoriel de pose

① *Optionnel*

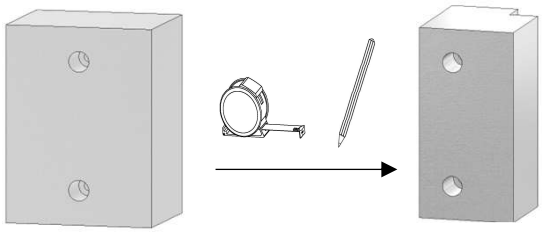

Ajuster la forme du Blok par rapport au support

②

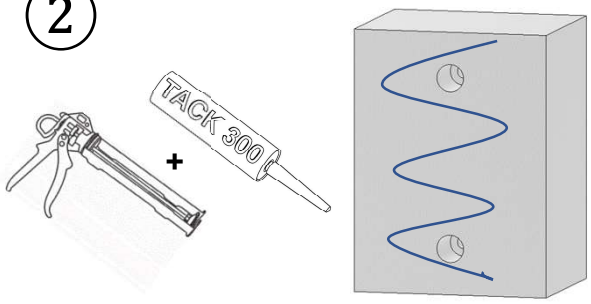

(600mm de colle Tack 400 pour un calibre de cordon de Ø8mm)

③

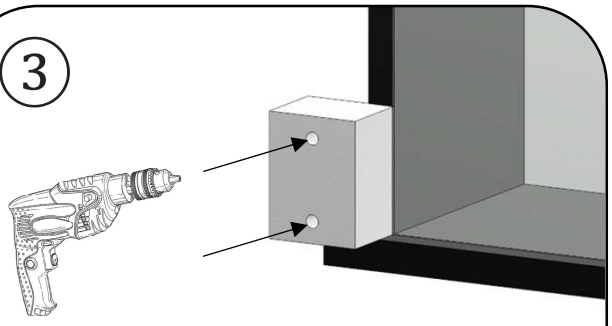

Positionner le Blok
Percer le mur à travers les trous

④

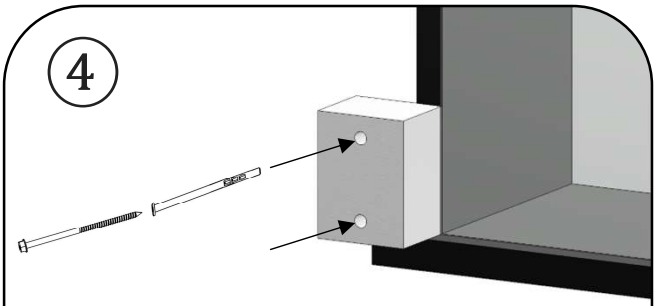

Engager le couple vis/cheville en les frappant au marteau puis visser

⑤

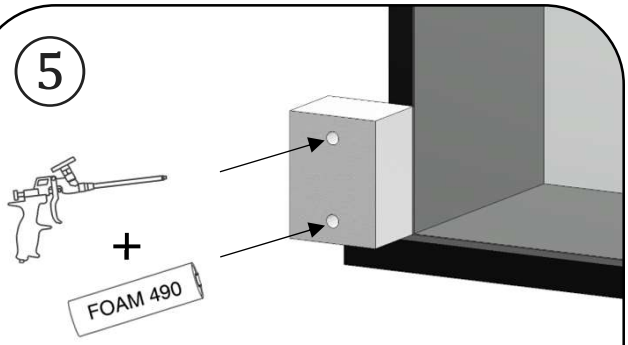

Remplir les lamages de la Foam 590 jusqu'à la surface du Blok

⑥

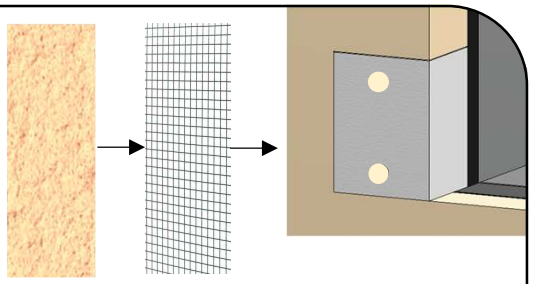

Ajuster l'isolation autour du Blok
Réaliser l'entoilage
Traiter la sous-couche
Appliquer l'enduit décor

Tutoriel de pose

7 - En tableau

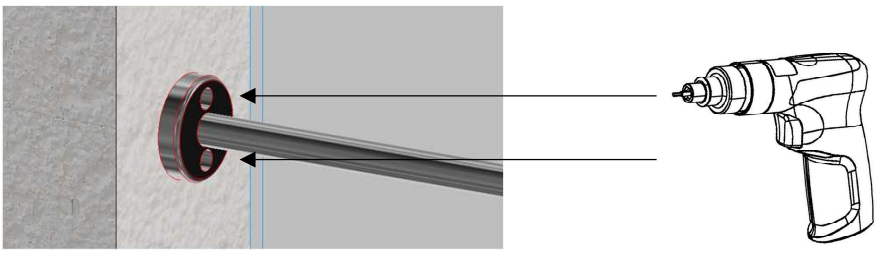

Positionner le Garde-Corps
Visser le Garde-Corps au Blok

7 - De face

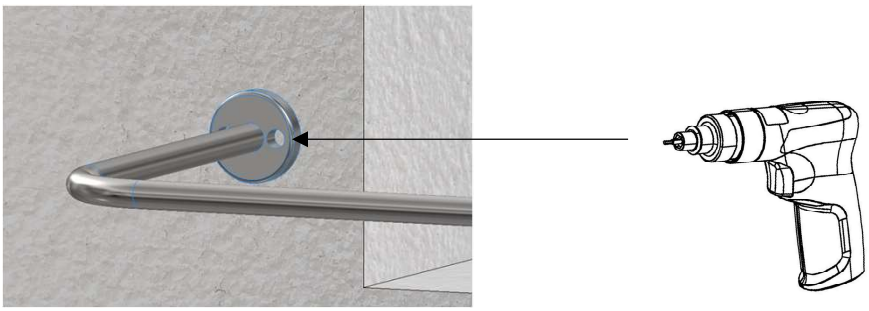

Positionner le Garde-Corps
Visser le Garde-Corps au Blok